TAV750 Taka-alleajosuoja vetopalkille B190 vetopalkille

Asennusohje

TAV750 + TAV216

Materiaali: Minimi S355
Inertiamomentti: I = Minimi 3367 cm^4
Kiinnitysetäisyys: 760 - 850 mm

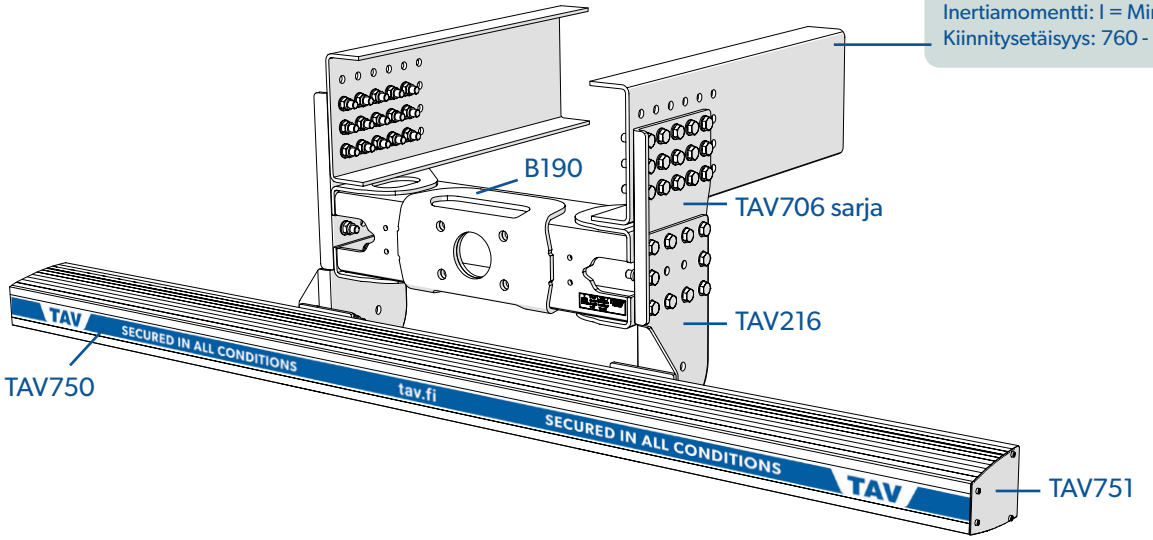

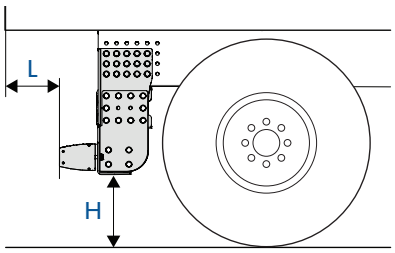

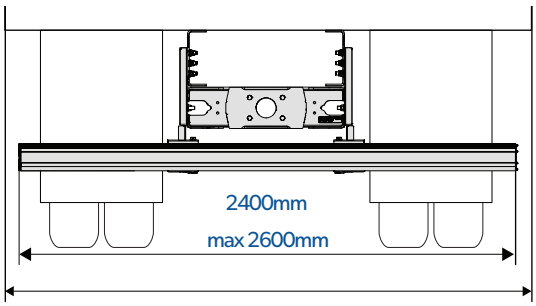

Ajoneuvoluokka	L
N3	Max. 300 mm
O4	Max. 192 mm
O4 Nostolava tai kippiperävaunu	Max. 300 mm

Ajoneuvoluokka	Jousitus	H
N3 ja O4	Pneumaattinen jousitus	Max. 450 mm
N3	Rautajousitus	Max. 500 mm
O4	Muu jousitus	Max. 500 mm tai enintään 8° jättökulma

1

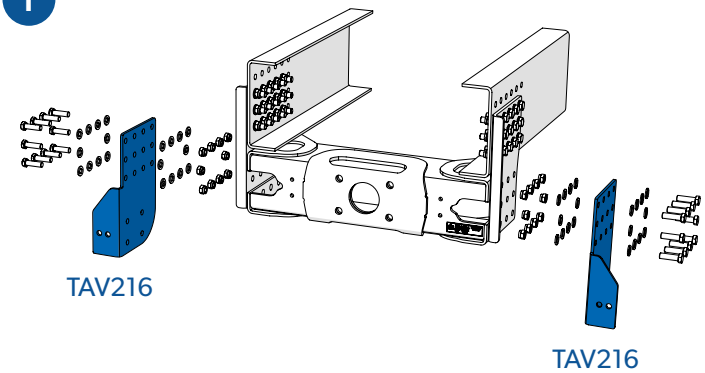

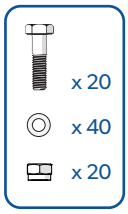

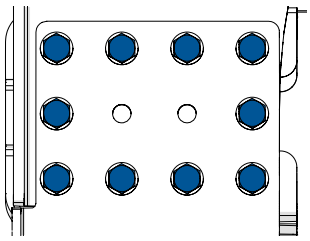

250Nm
Kiristä momenttiavaimella

M. KORTE OY 2023 © kaikki oikeudet pidätetään

2

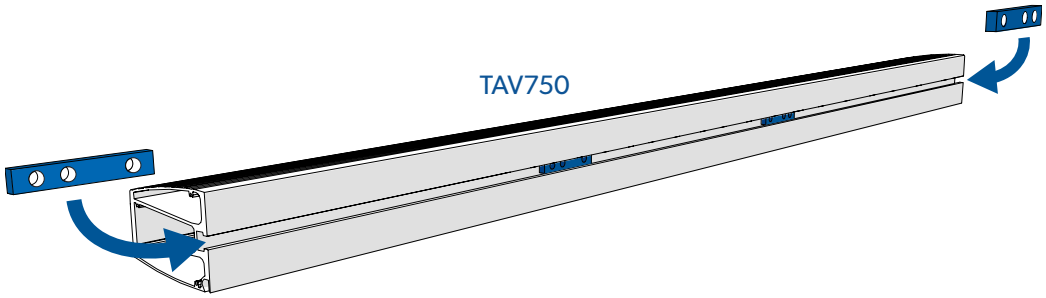

3

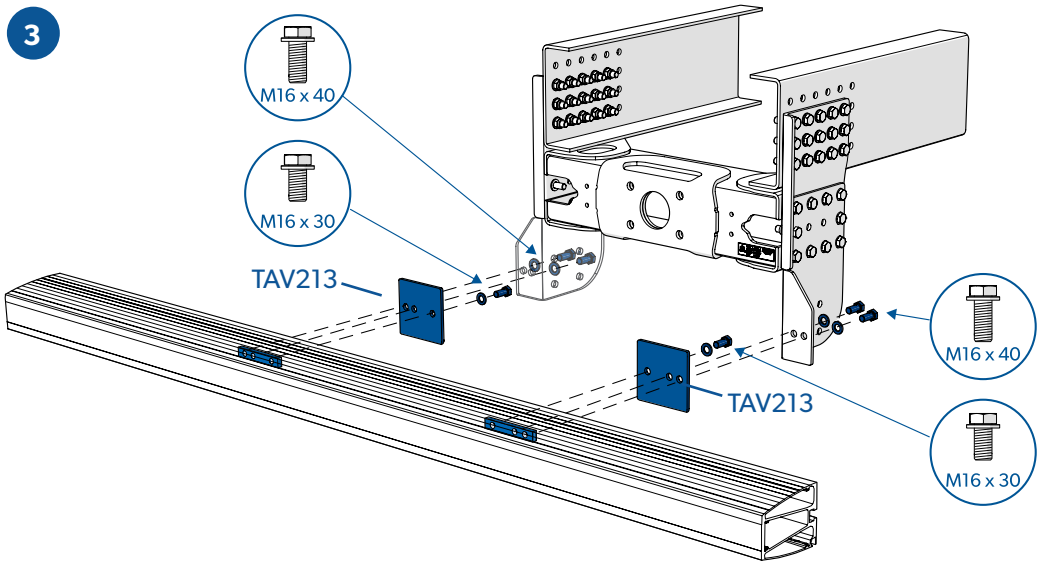

Käytä tarvittaessa TAV754 säätölevyä

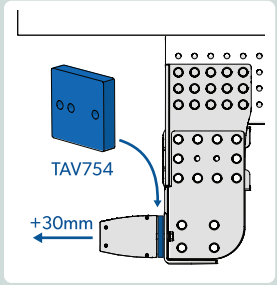

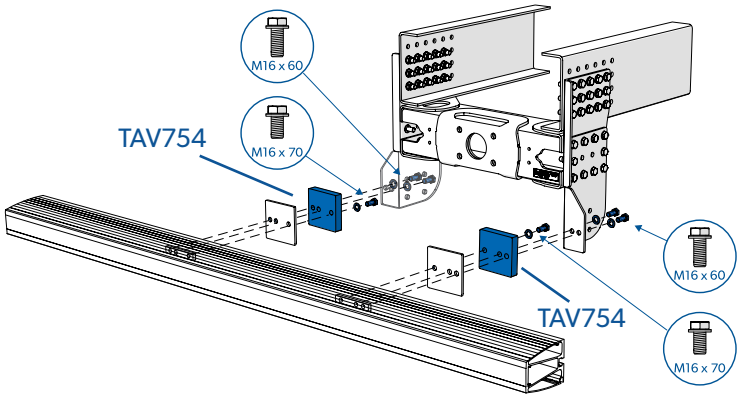

TAV213
x 4 M16 x 40
x 2 M16 x 30
x 6

150Nm
Kiristä momenttiavaimella

TAV754
x 4 M16 x 60
x 2 M16 x 70
x 6

4

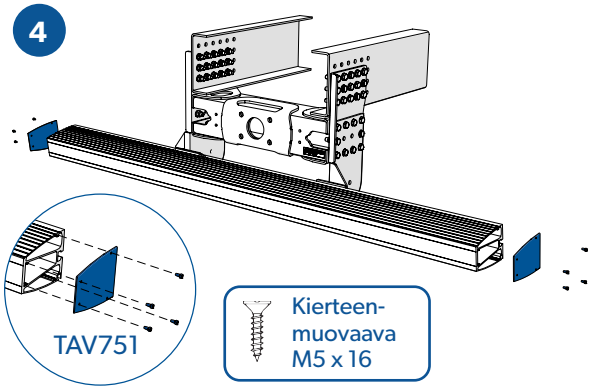

Kierteen-
muovaava
M5 x 16

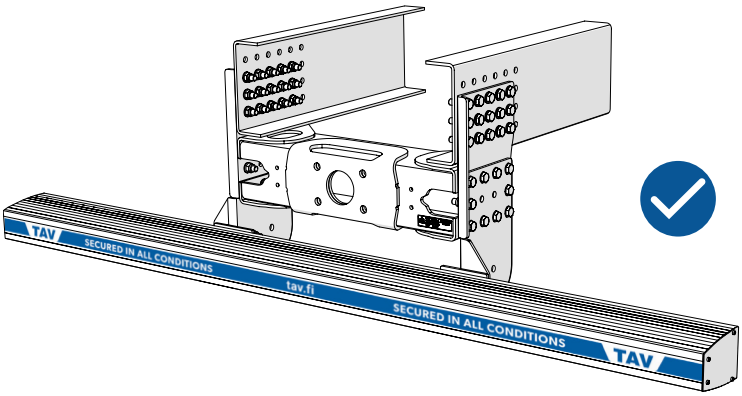

M. KORTE OY 2023 © kaikki oikeudet pidätetään