TAV5961 & TAV5960 Lukitusanturi ja kaukonäyttölaitesarja

Asennusohje

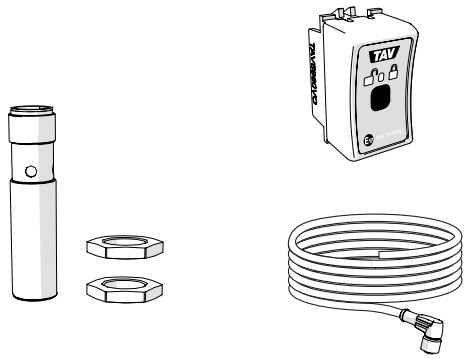

1

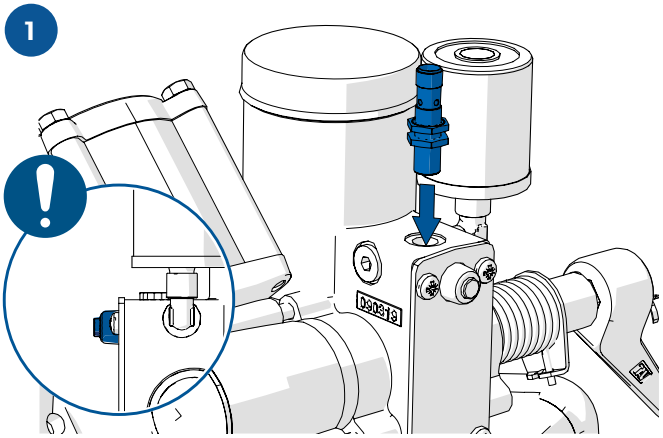

2

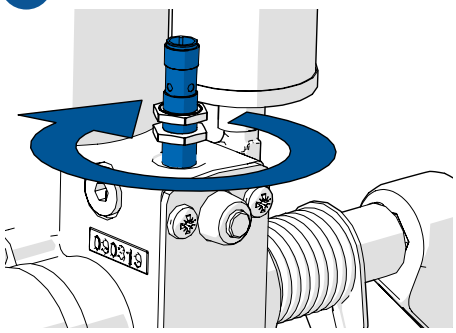

Kierrä anturi mekanismiin varovasti pohjaan asti

3

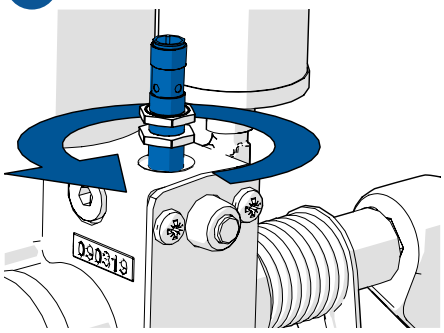

Avaa anturia n.1,5 kierrosta ja lukitse anturi lukitusmuttereilla

4

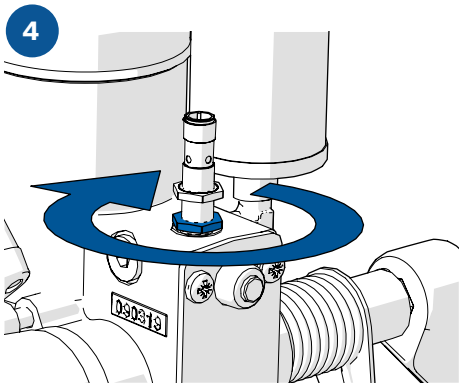

6Nm
Kiristä momentti-avaimella

5

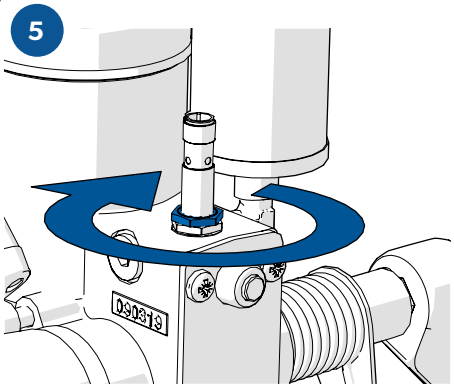

6Nm
Kiristä momentti-avaimella

6

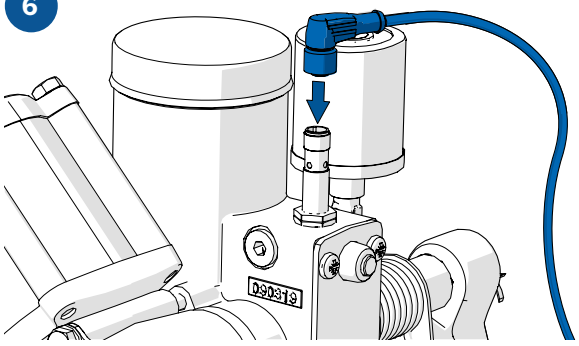

7

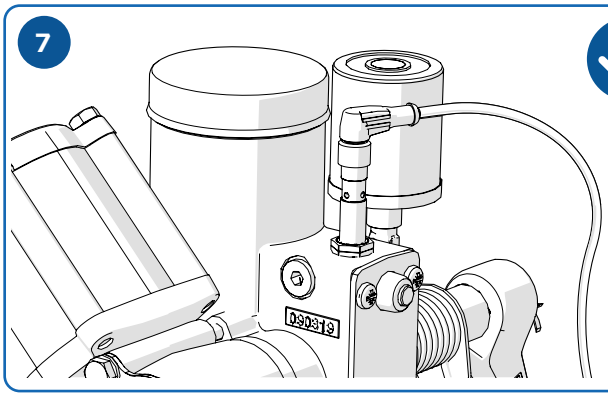

M. KORTE OY 2023 © kaikki oikeudet pidätetään

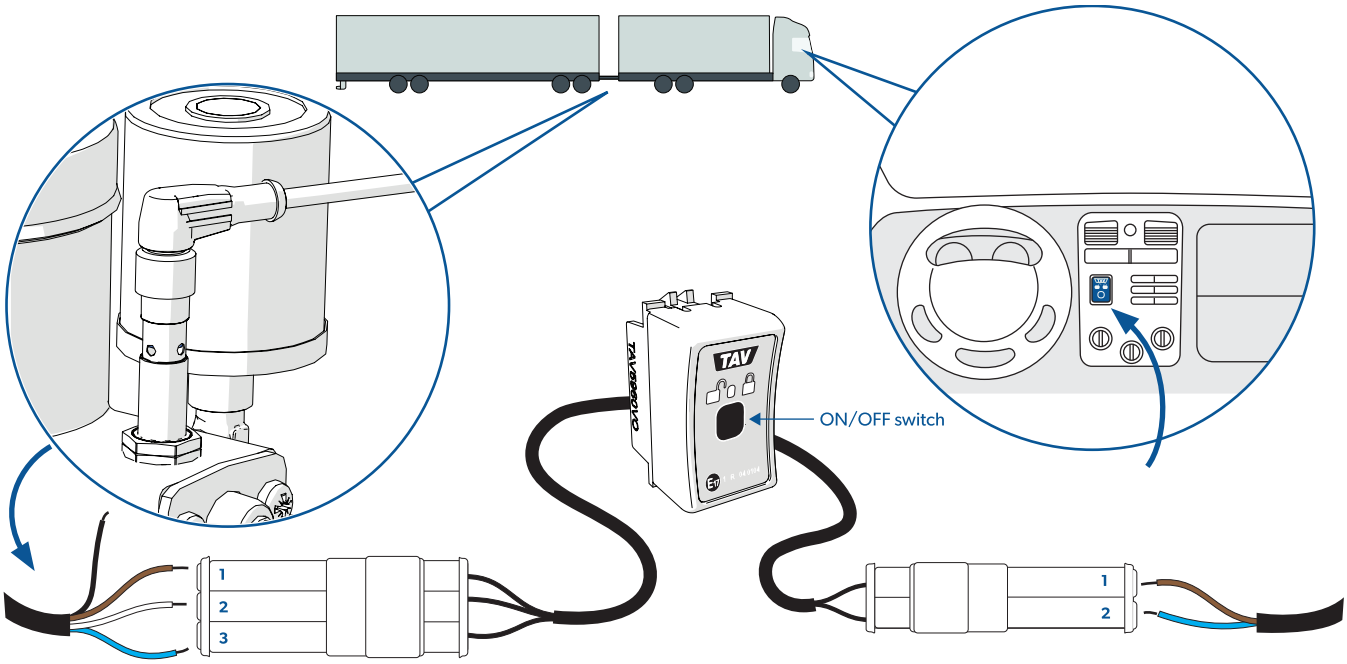

- 1. Ruskea - anturin käyttöjännite (+24 V)
- 2. Valkoinen - anturilta tuleva ohjaus
- 3. Sininen - anturin maa (–)
- 4. Musta - ei kytketä

- 1. +24 V
- 2. Maa (-)

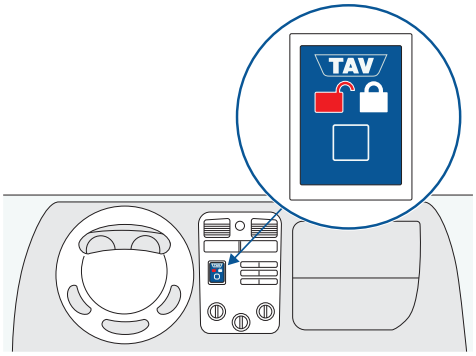

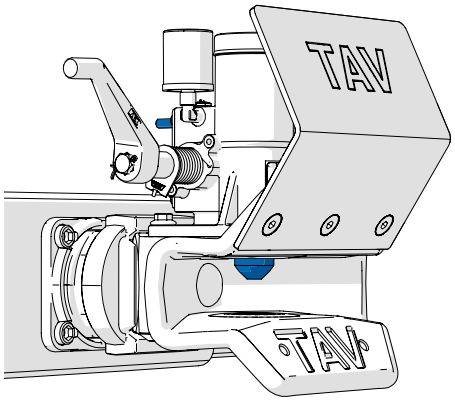

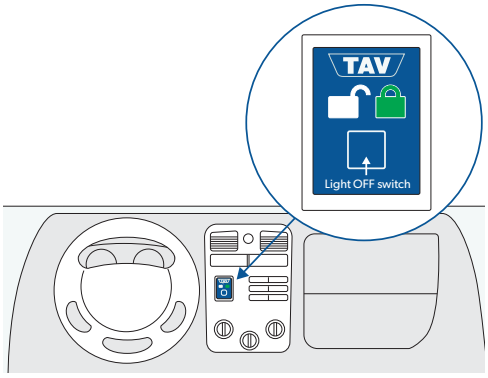

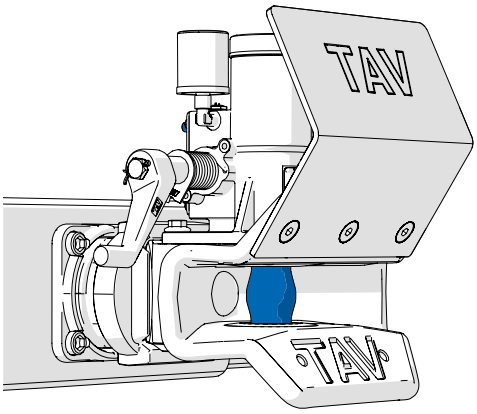

M. KORTE OY 2023 © kaikki oikeudet pidätetään