# TAV5961 & TAV5960 Lukitusanturi ja kaukonäyttölaitesarja

## Asennusohje

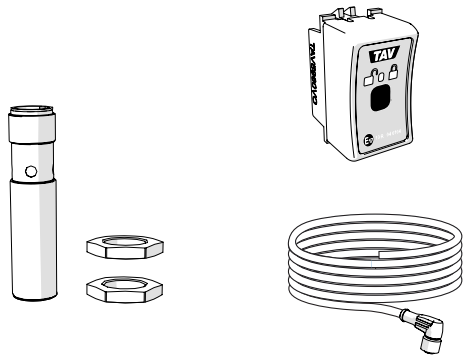


**TAV5961** **TAV5960**

1

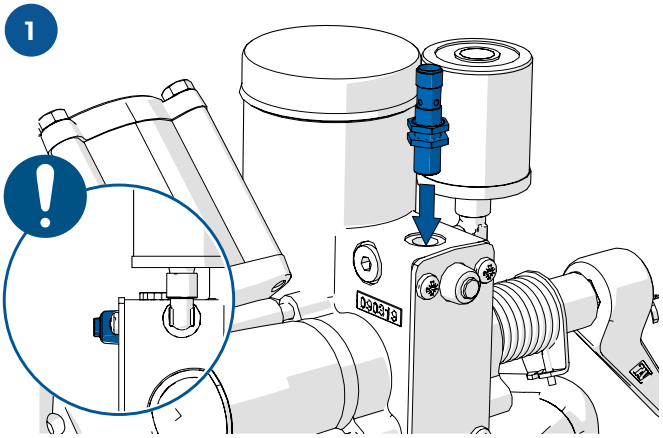

2

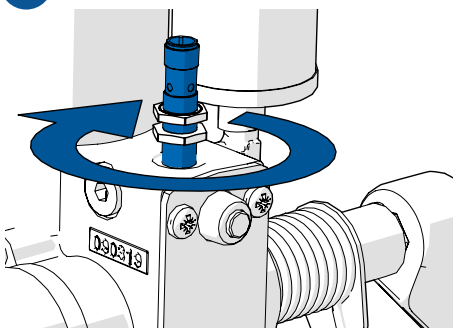

Kierrä anturi mekanismiin varovasti pohjaan asti

3

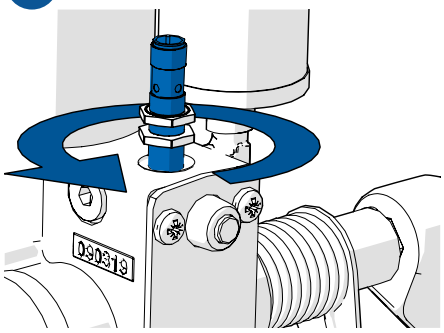

Avaa anturia n.1,5 kierrosta ja lukitse anturi lukitusmuttereilla

4

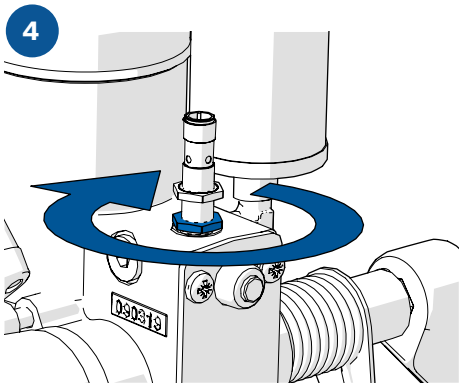

6Nm
Kiristä momentti-avaimella

5

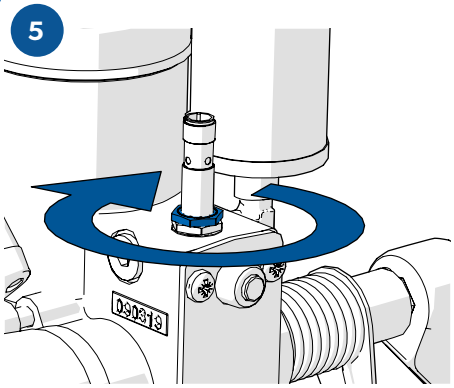

6Nm
Kiristä momentti-avaimella

6

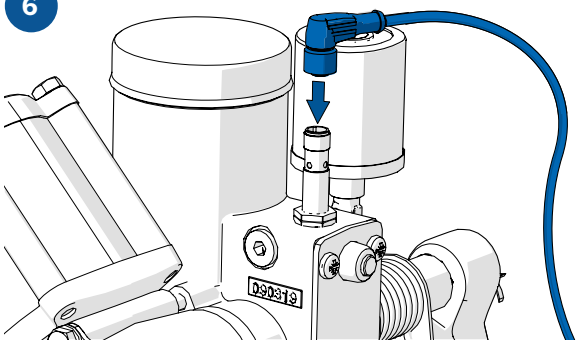

7

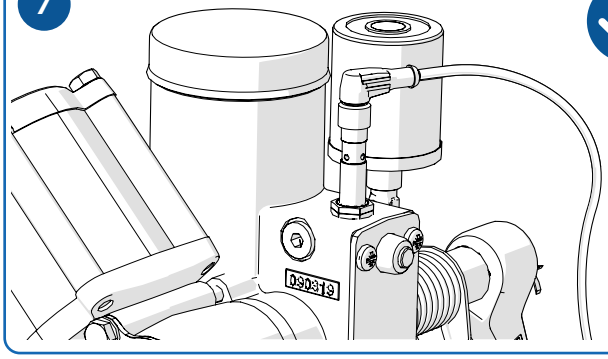

**TAV Finland Oy** 2026 © kaikki oikeudet pidätetään

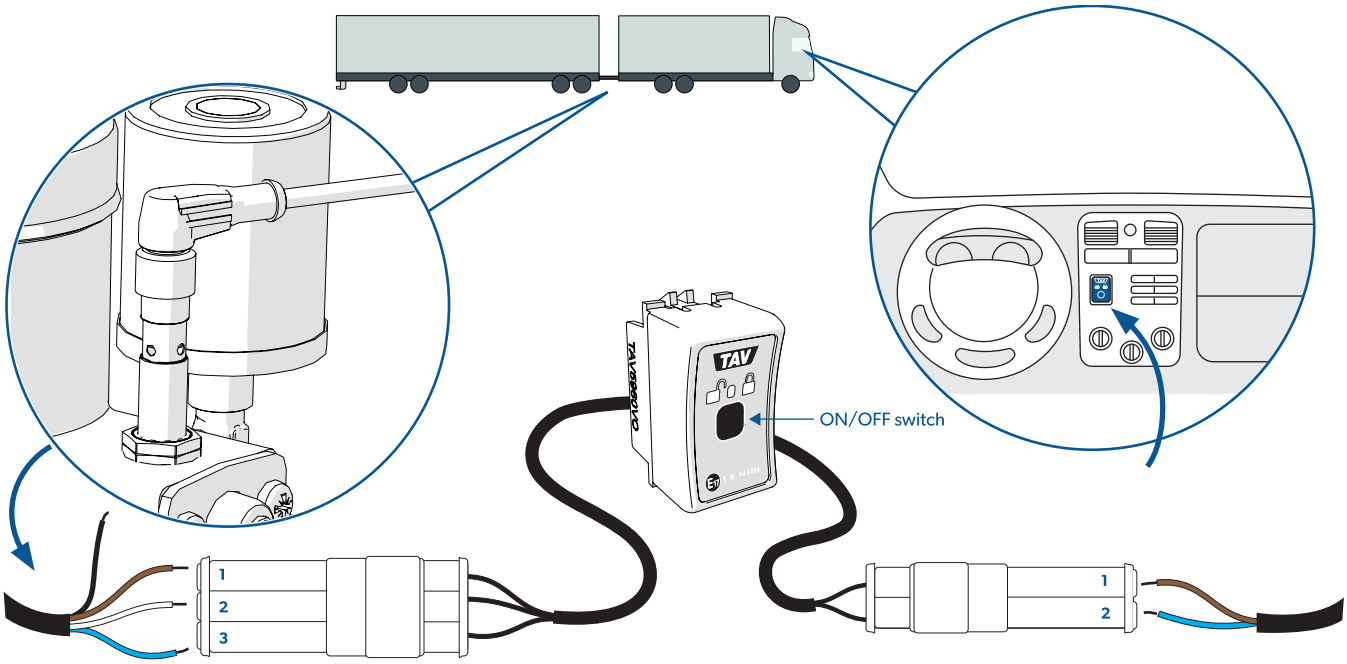


- 1. Ruskea - anturin käyttöjännite (+24 V)
- 2. Valkoinen - anturilta tuleva ohjaus
- 3. Sininen - anturin maa (–)
- 4. Musta - ei kytketä

- 1. +24 V
- 2. Maa (-)

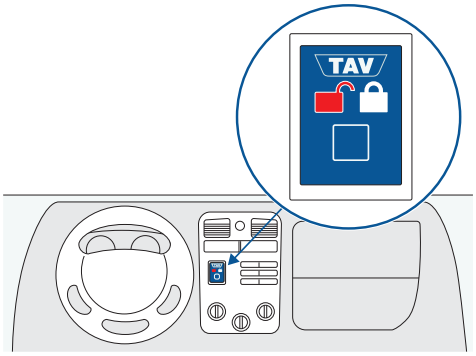

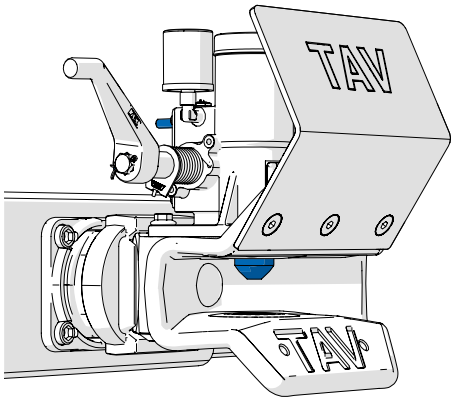

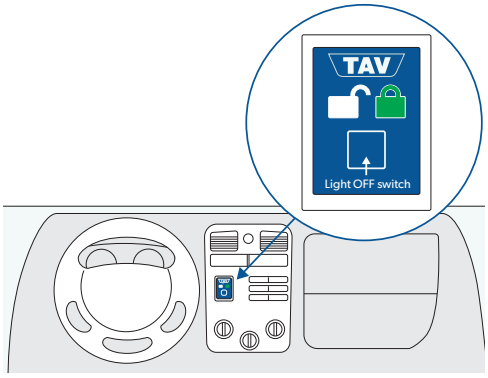


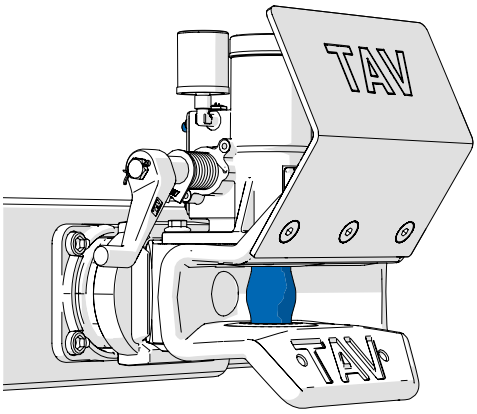

**TAV Finland Oy** 2026 © kaikki oikeudet pidätetään