TAV Vetolaitteet

Käyttö- ja huolto-ohje

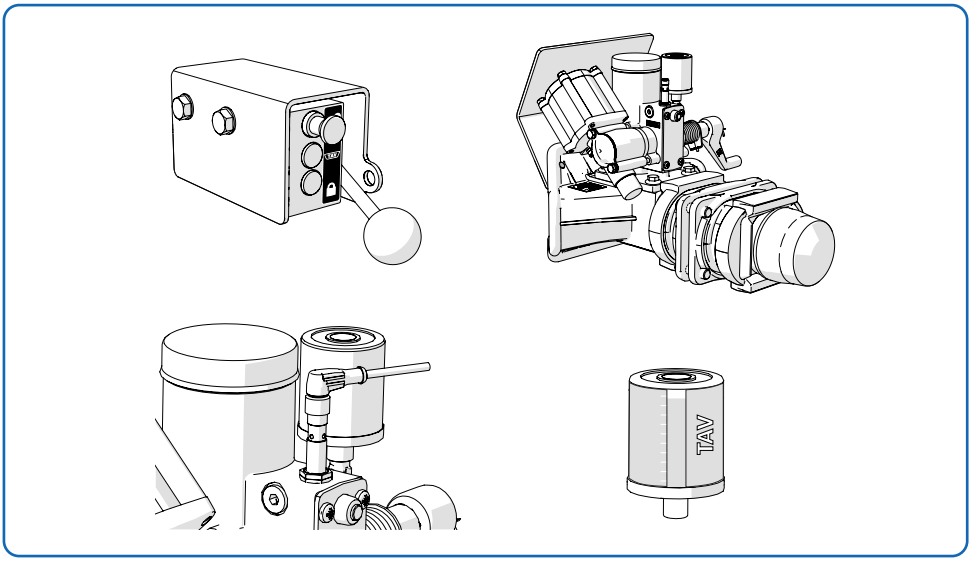

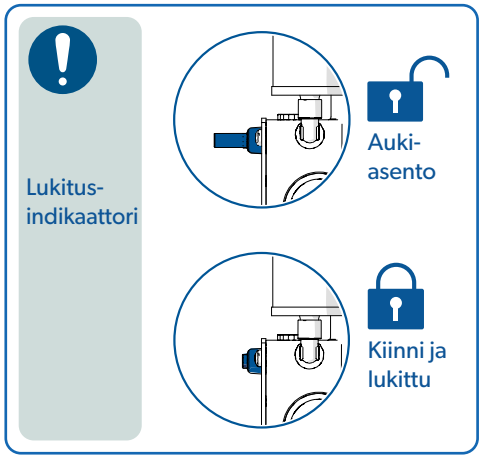

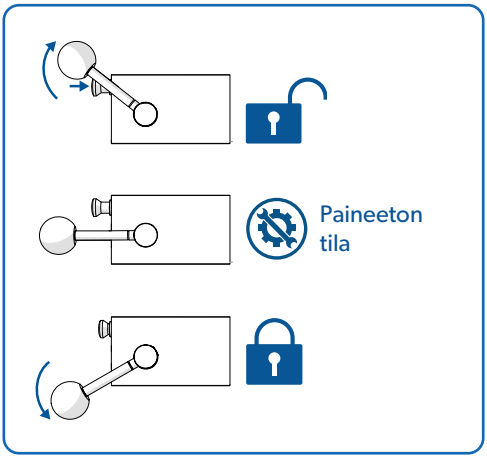

M. KORTE OY 2023 © kaikki oikeudet pidätetään

KYTKENTÄ

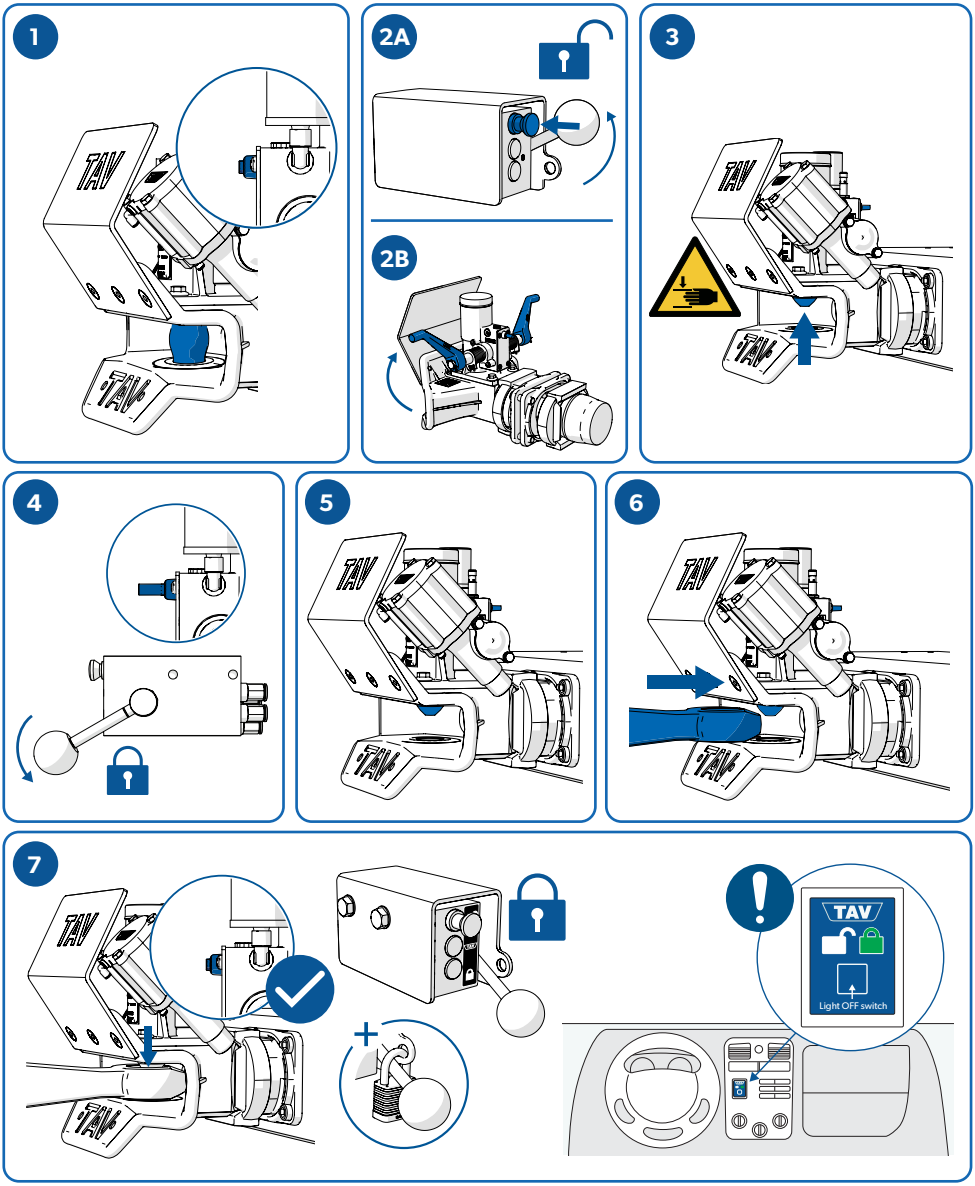

M. KORTE OY 2023 © kaikki oikeudet pidätetään

IRTIKYTKENTÄ

1

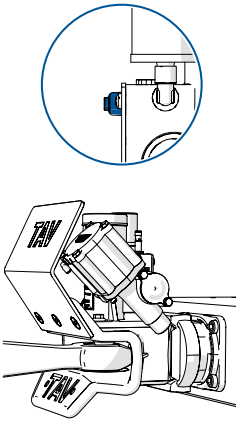

2A

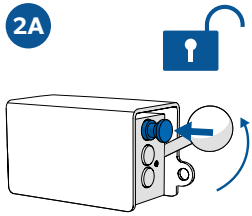

2B

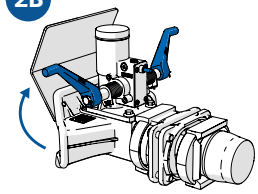

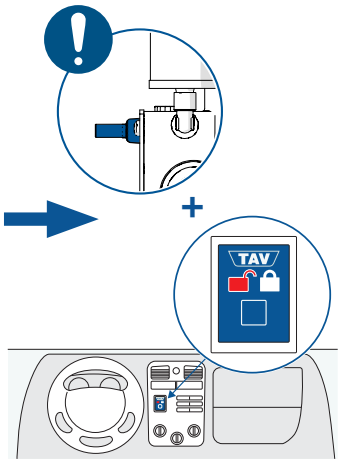

3

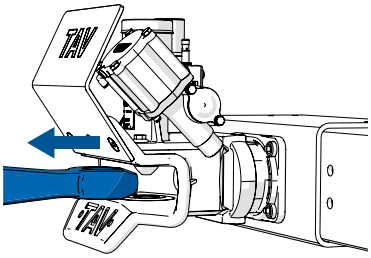

4

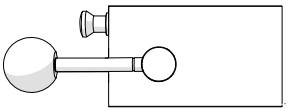

Paineeton tila

Laukaise vetokytkin ajoasentoon antamalla napakka isku kampeen

5

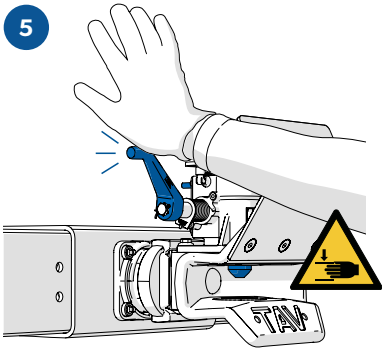

6

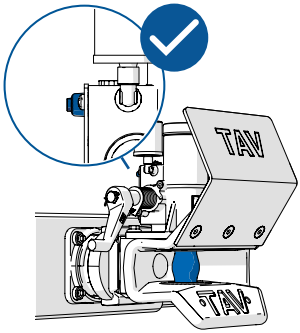

M. KORTE OY 2023 © kaikki oikeudet pidätetään

VIIKKOHUOLTO

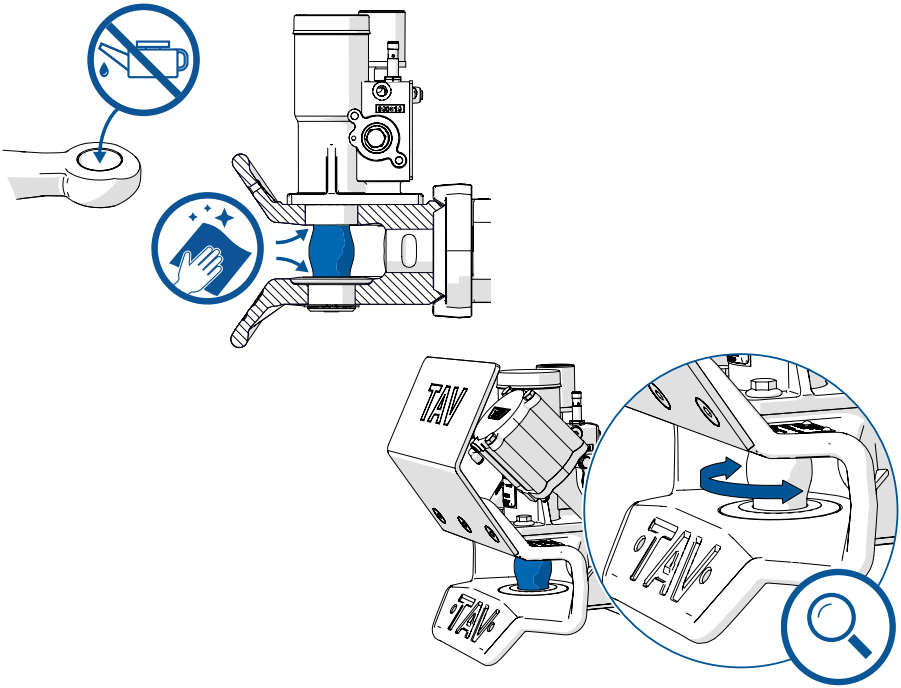

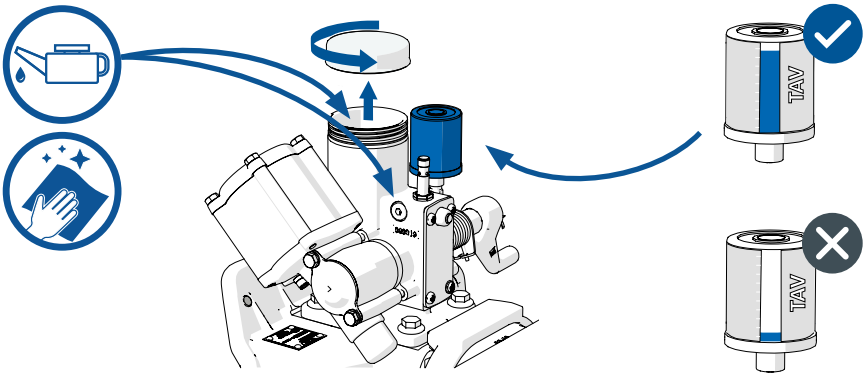

M. KORTE OY 2023 © kaikki oikeudet pidätetään

VUOSIHUOLTO

1
VUOSI

1

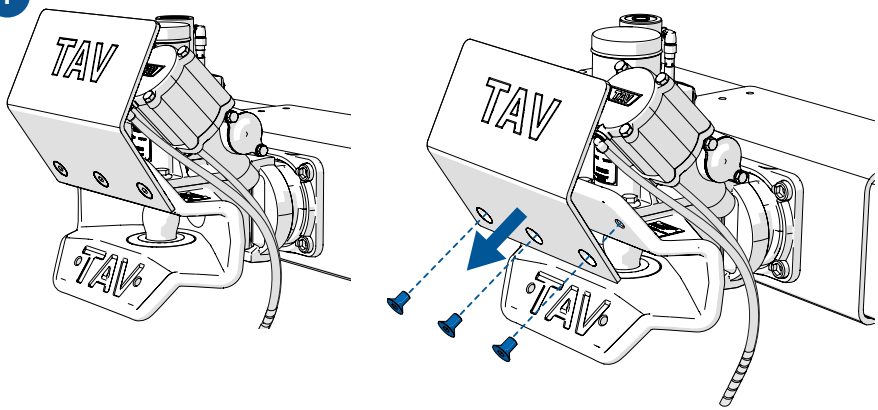

2

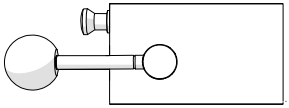

Paineeton
tila

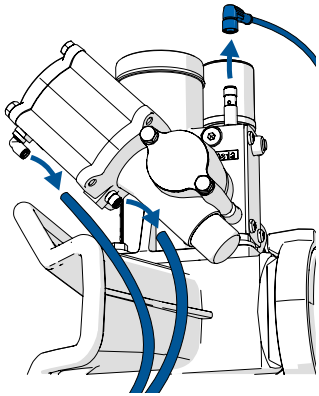

POIS PÄÄLTÄ

M. KORTE OY 2023 © kaikki oikeudet pidätetään

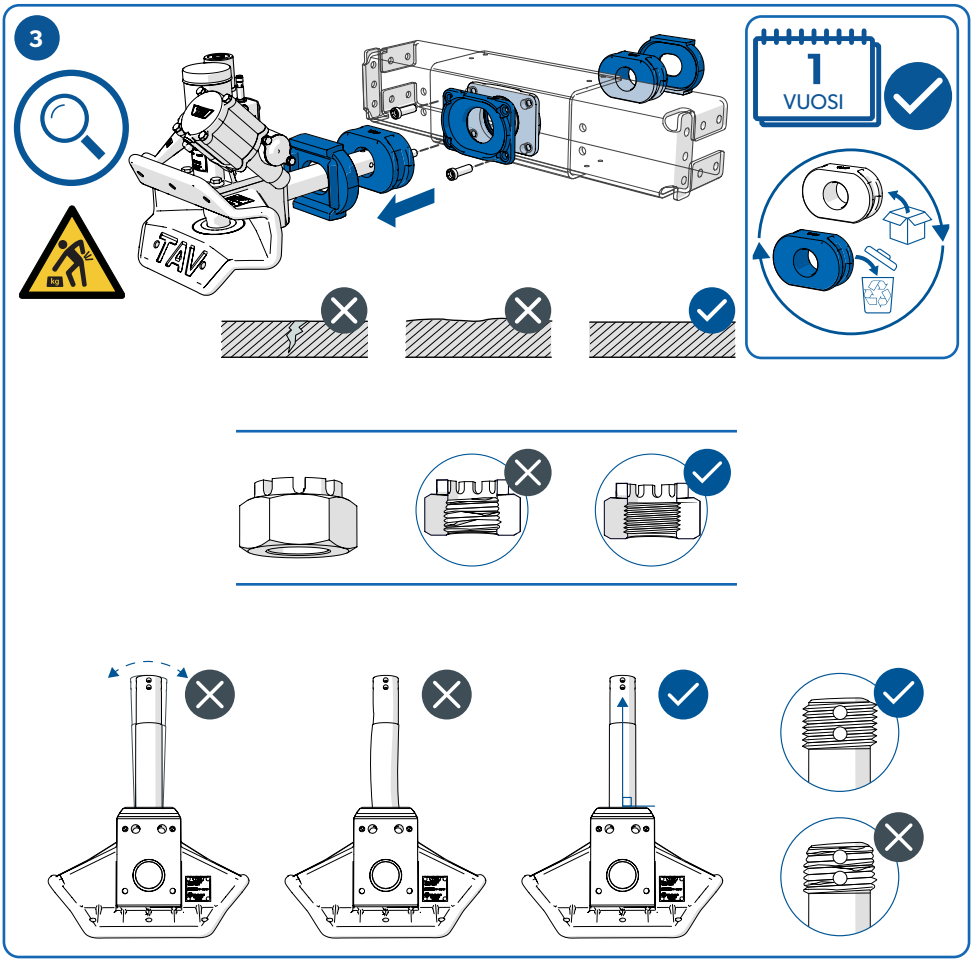

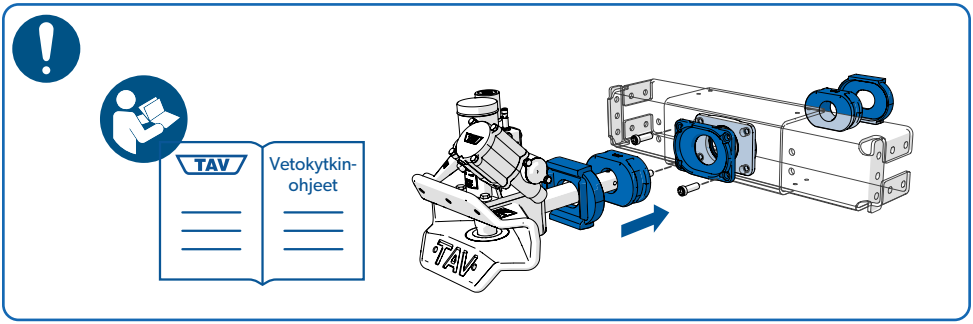

M. KORTE OY 2023 © kaikki oikeudet pidätetään

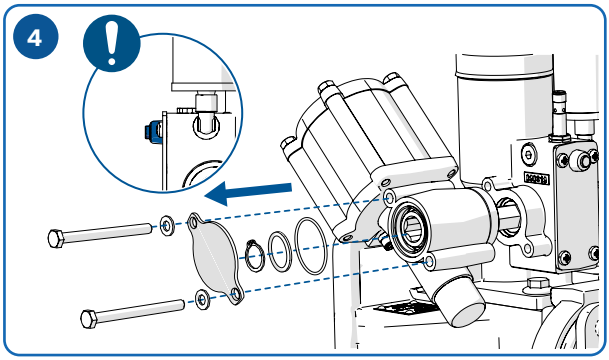

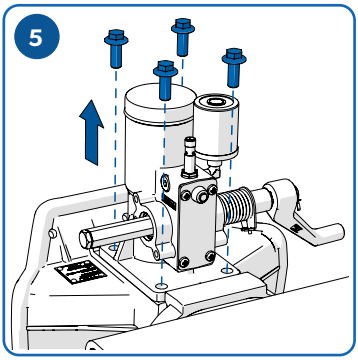

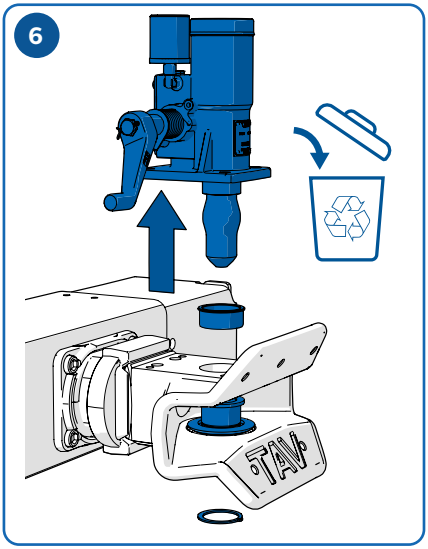

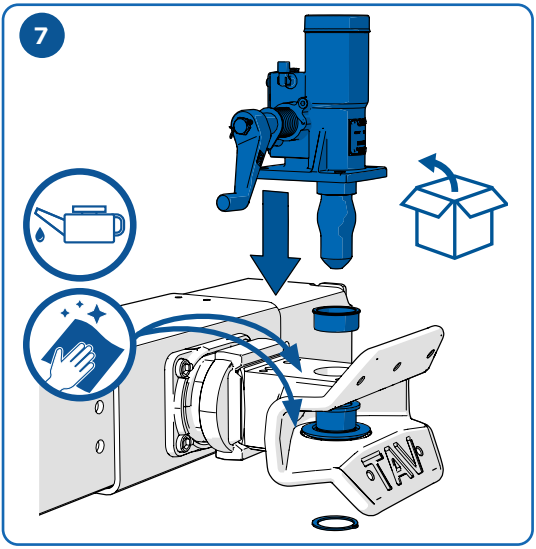

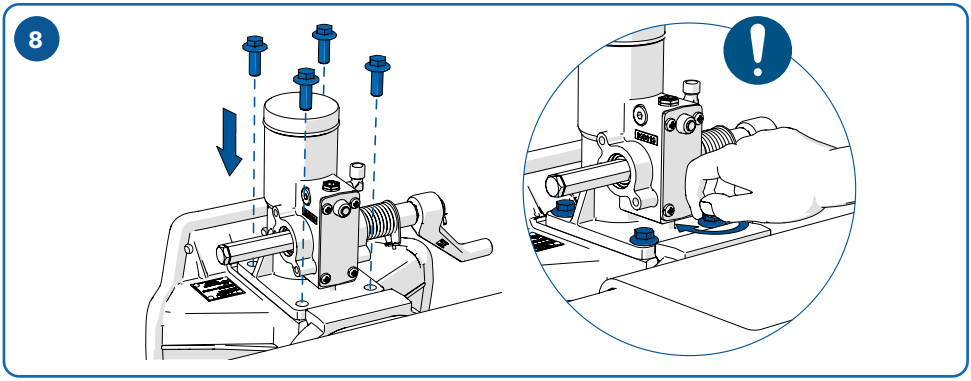

M. KORTE OY 2023 © kaikki oikeudet pidätetään

9

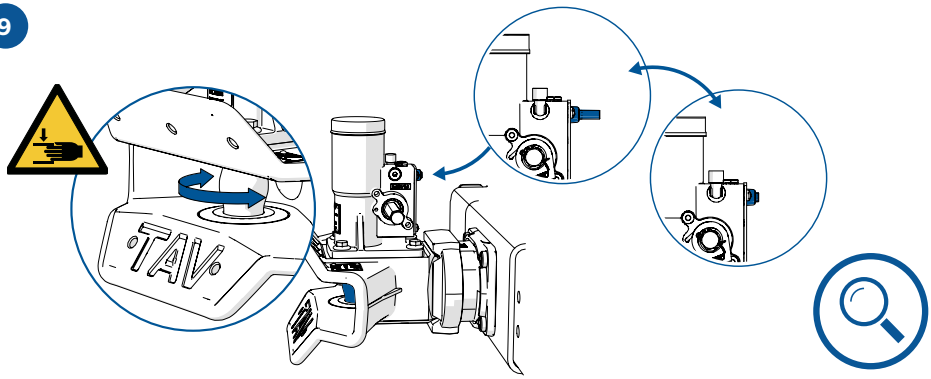

10

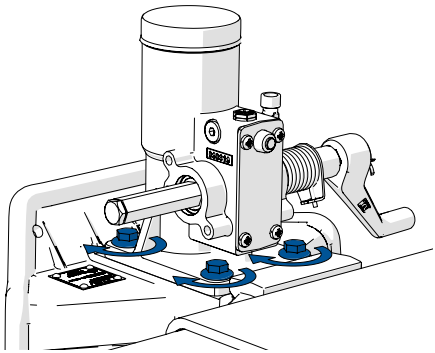

100Nm
Kiristä
momenttiavaimella

11

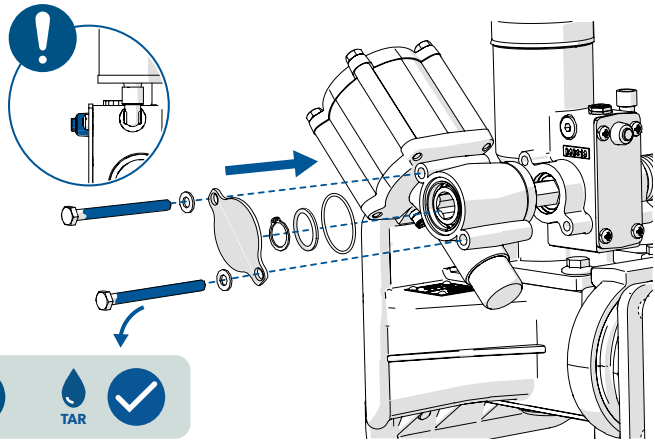

20Nm
Kiristä
momenttiavaimella

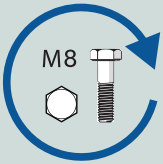

M. KORTE OY 2023 © kaikki oikeudet pidätetään

TAV

12

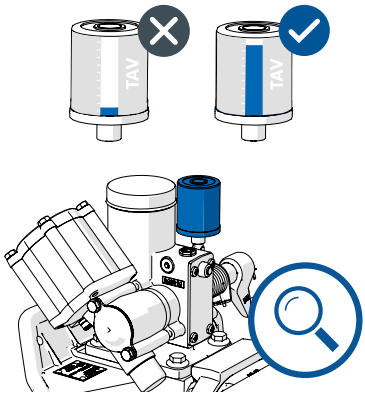

13

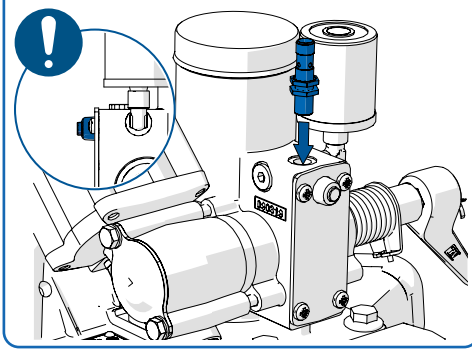

14

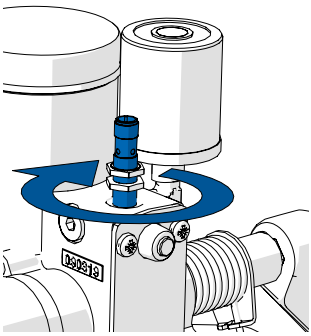

Kierrä anturi varovasti pohjaan asti

15

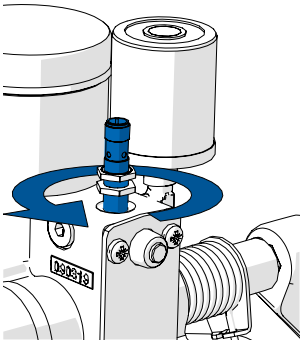

Kierrä anturia auki n. 1,5 kierrosta ja lukitse anturi lukitus-muttereilla

16

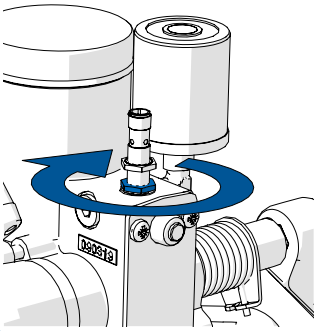

6Nm
Kiristä momentti-avaimella

17

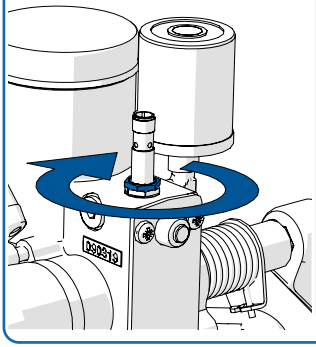

6Nm
Kiristä momentti-avaimella

M. KORTE OY 2023 © kaikki oikeudet pidätetään

18

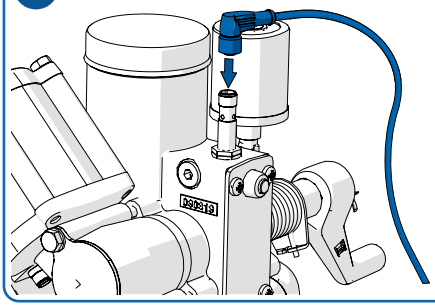

19

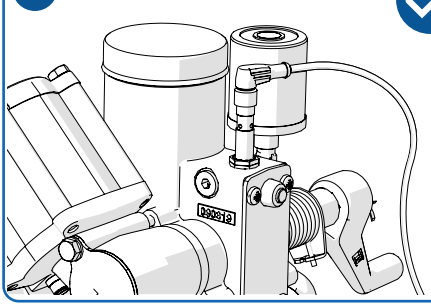

20

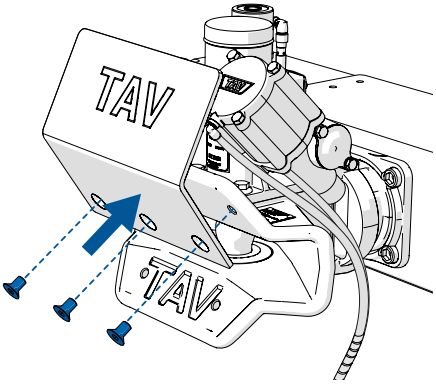

45Nm
Kiristä momenttiavaimella

Min. 8 BAR
Max 10 BAR

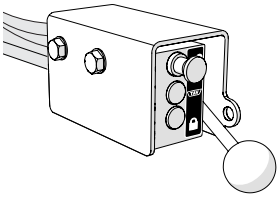

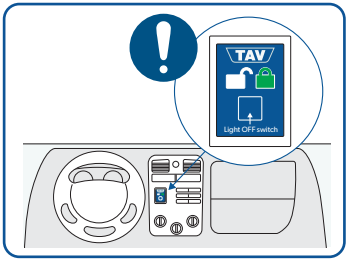

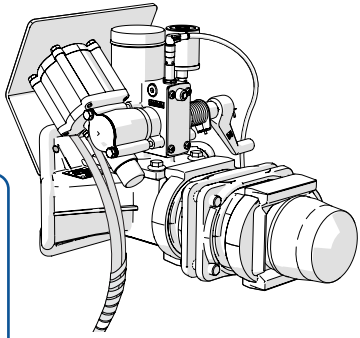

M. KORTE OY 2023 © kaikki oikeudet pidätetään

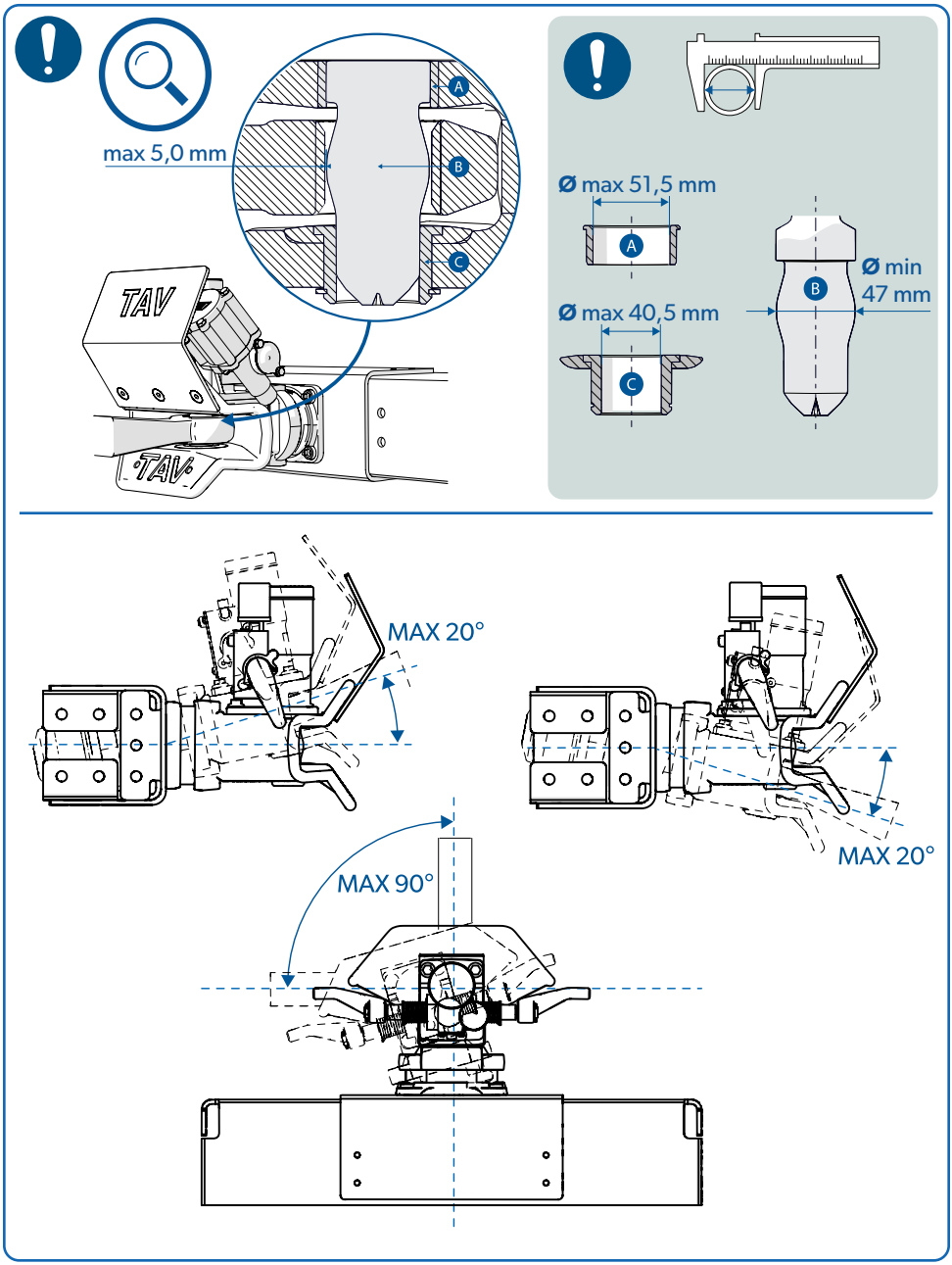

M. KORTE OY 2023 © kaikki oikeudet pidätetään

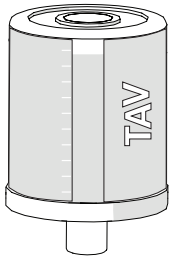

TAV5100

1

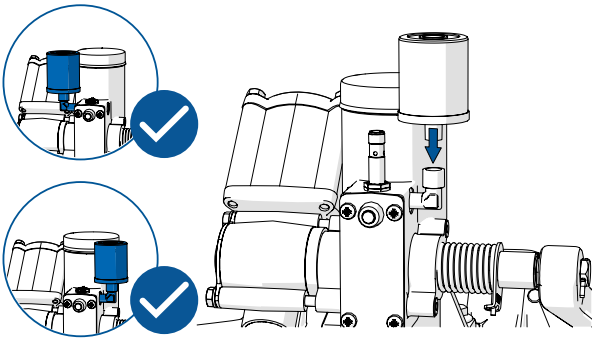

2

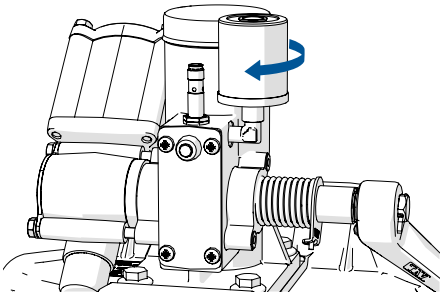

3

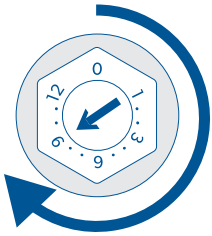

Suositeltu asetus välillä 6-9

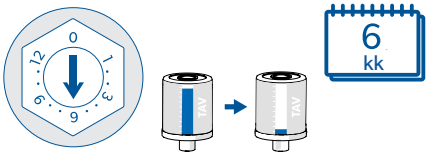

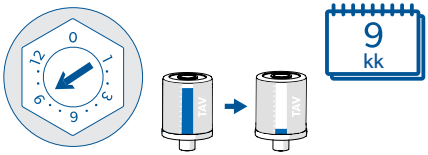

4

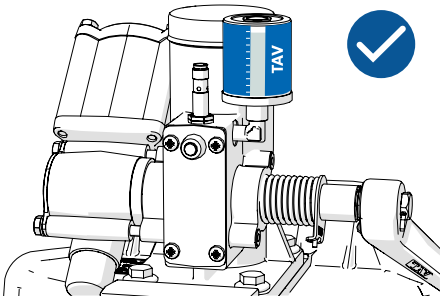

M. KORTE OY 2023 © kaikki oikeudet pidätetään

2023-09-19