TAV50D-V2 Vetokytkin

Vetopalkin asennusohje

TAV50D-V2

Paino: 45 kg
D-arvo: 220 kN
Dc-arvo: 160 kN
V-arvo: 50 kN
S-arvo:1000 kg
Tyyppi: TAV50D-v2
Luokka: C50-X

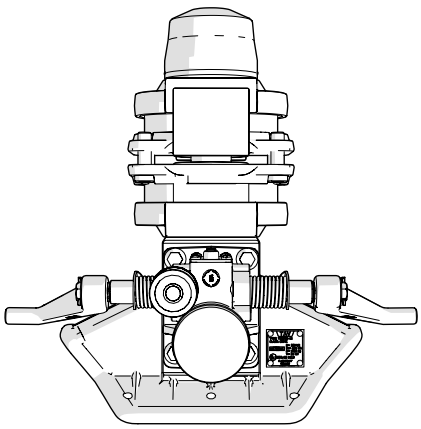

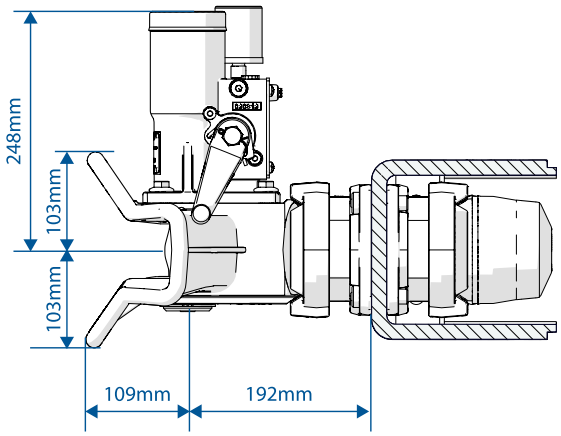

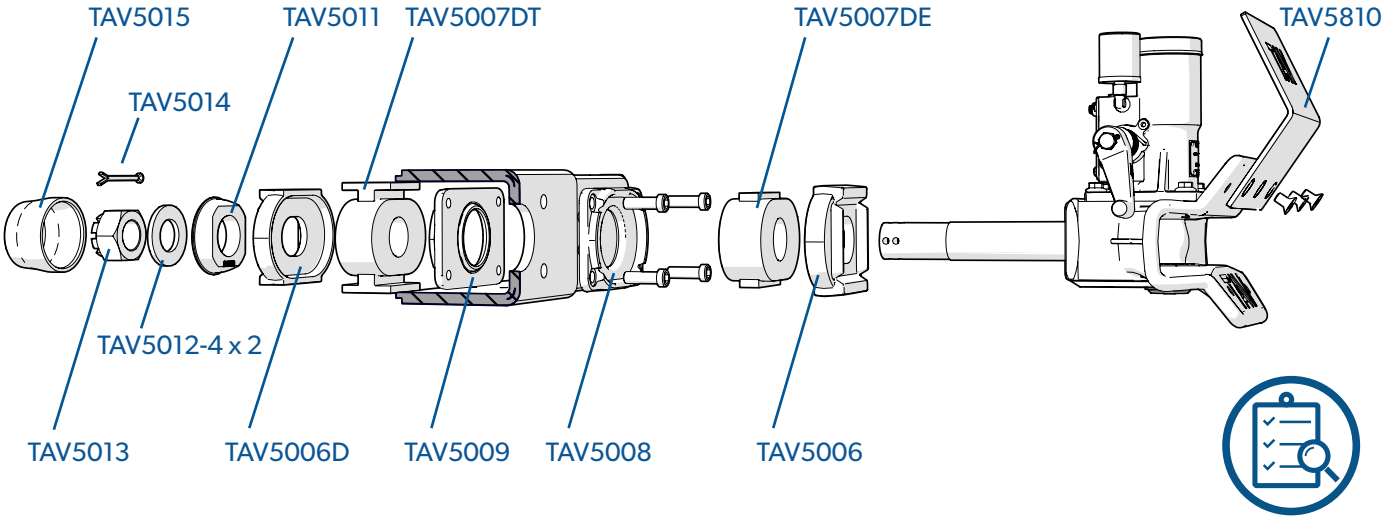

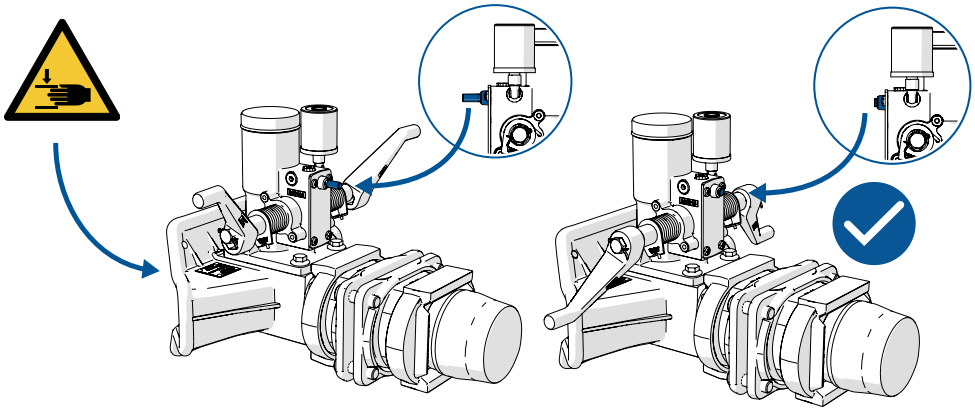

M. KORTE OY 2023 © kaikki oikeudet pidätetään

Tilantarve: vähintään 100 mm vapaata tilaa vetokytkimen ympärillä

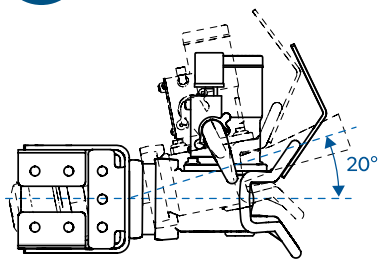

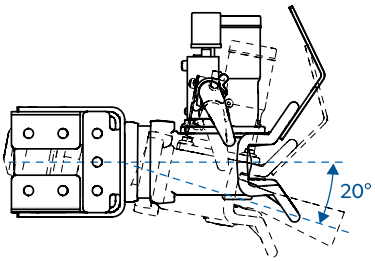

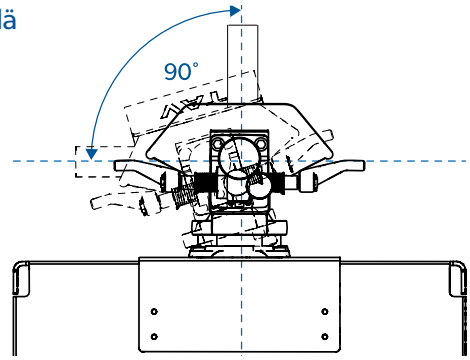

1A Asennus TAV vetopalkkiin

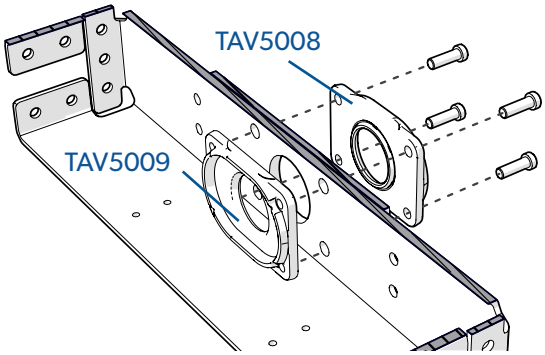

220Nm
Kiristä momenttiavaimella

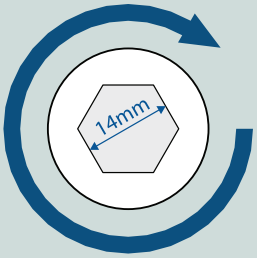

1B Asenna kiinnikkeet, kun käytät toisen valmistajan vetopalkkia

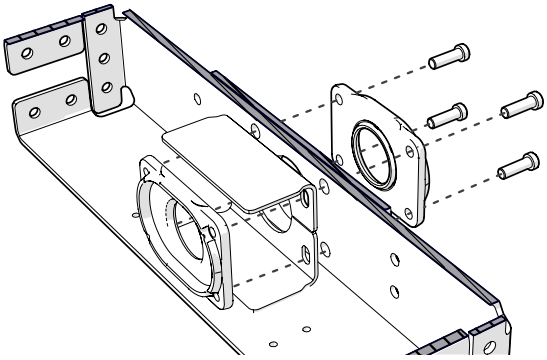

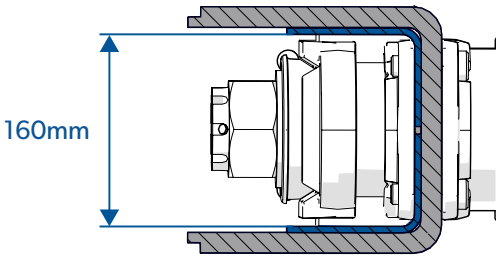

TAV736

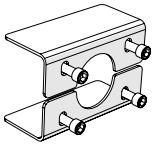

TAV736-2

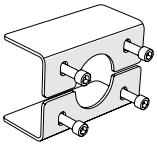

TAV736-3

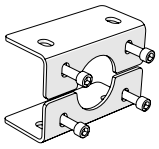

PULTIT

Pultti ei saa ylittää tai alittaa tätä mittaa

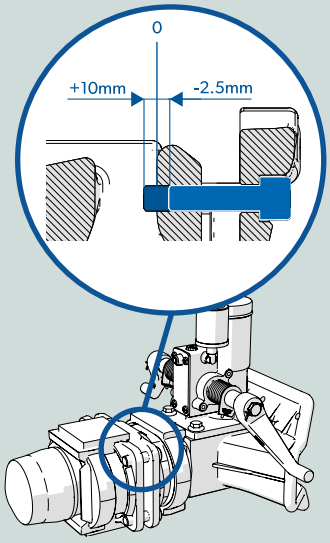

M. KORTE OY 2023 © kaikki oikeudet pidätetään

2

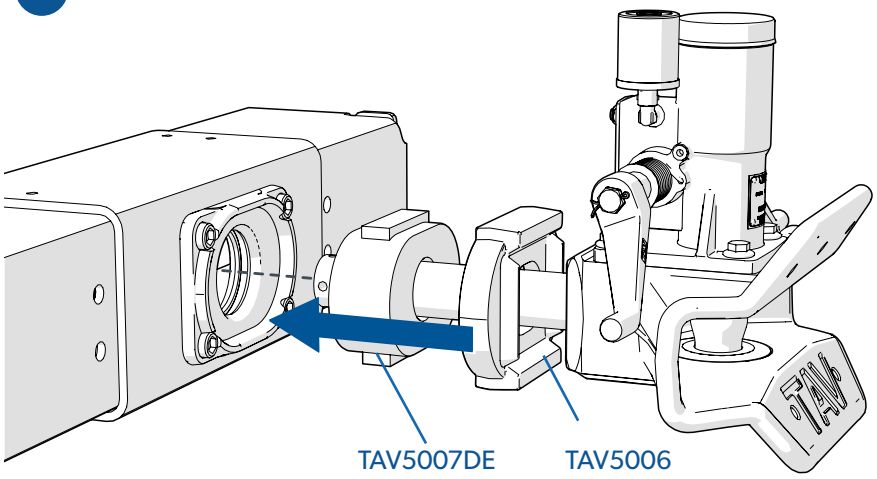

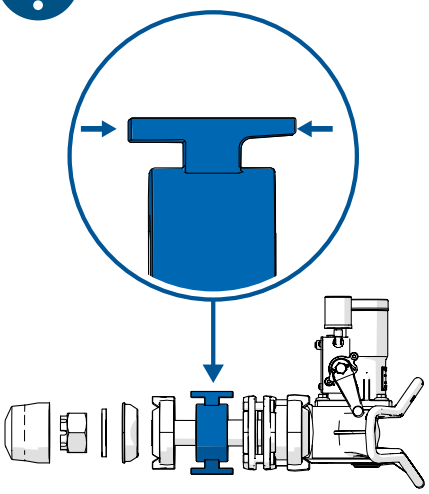

3

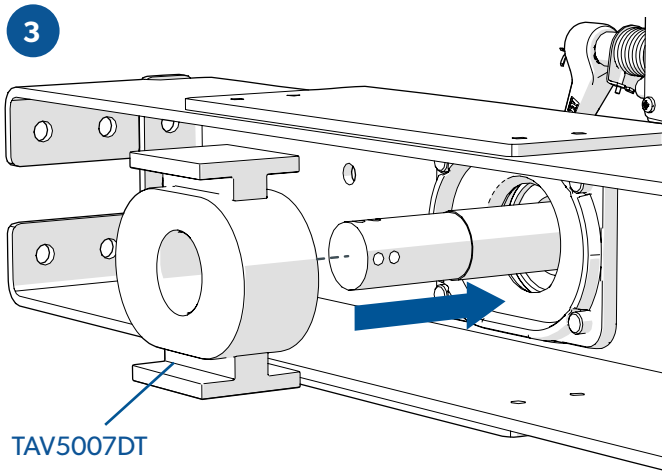

Käytä kumiosiin vain silikonipohjaisia voiteluaineita

4

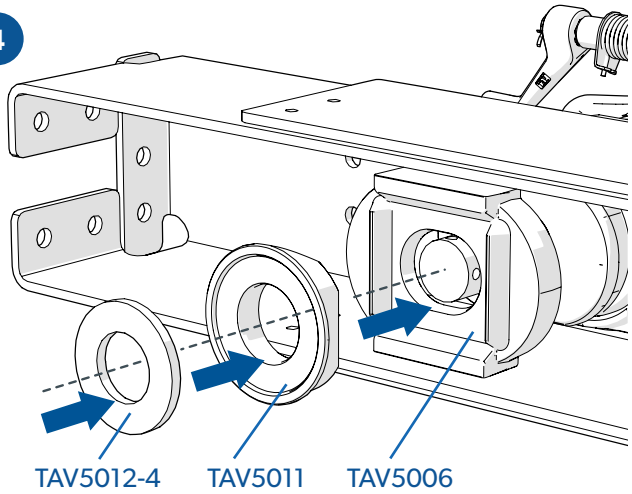

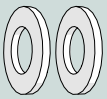

Käytä tarvittaessa 2 x TAV5012-4

5

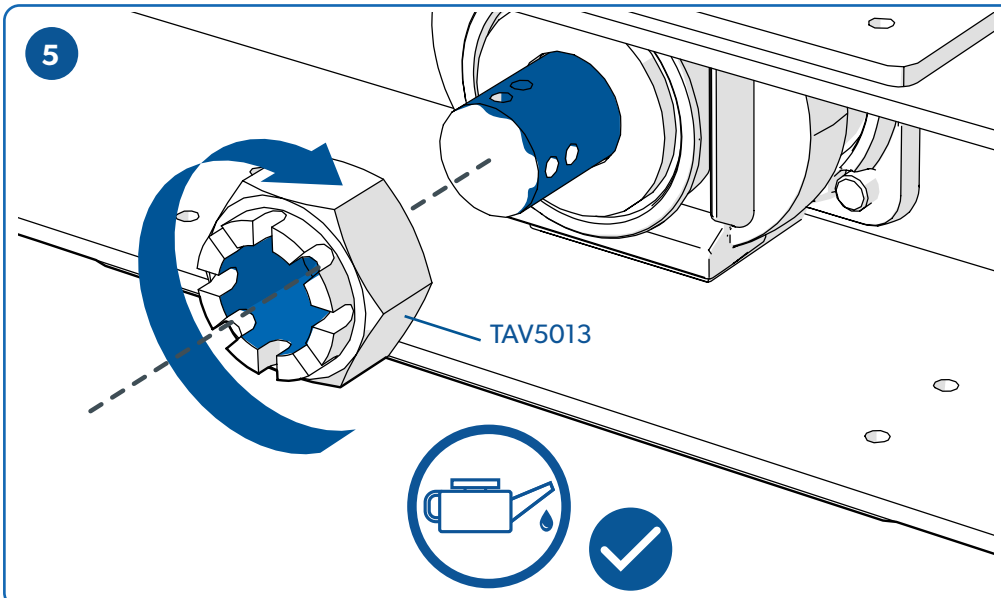

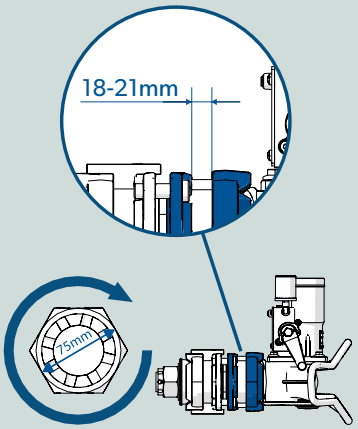

M. KORTE OY 2023 © kaikki oikeudet pidätetään

6

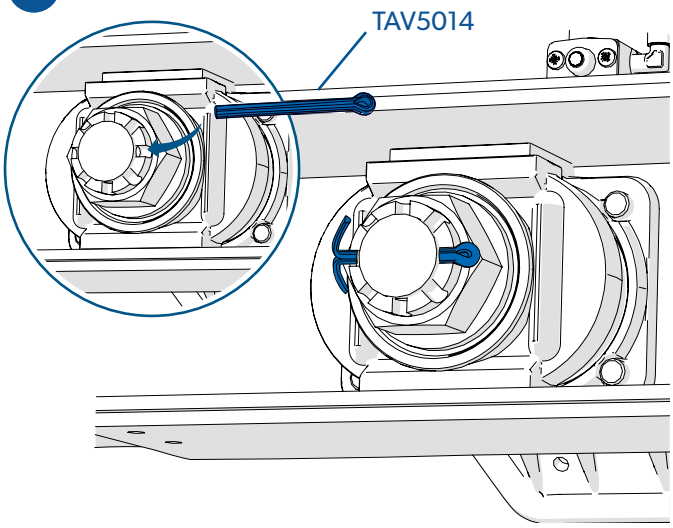

7

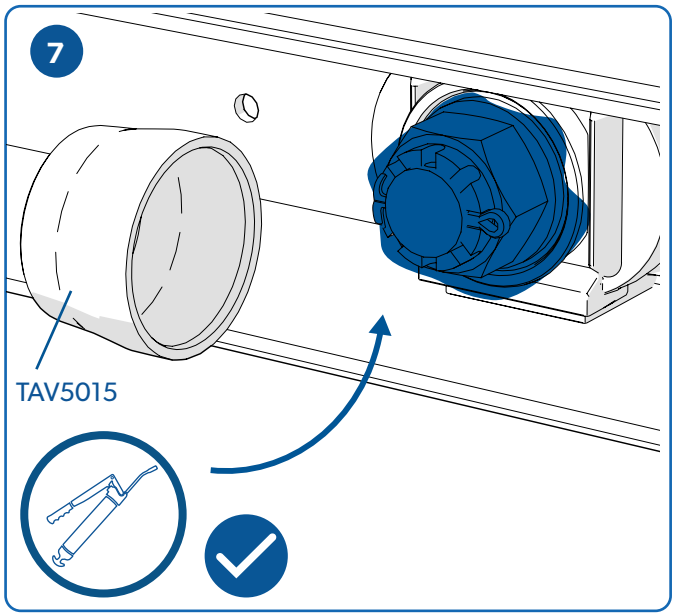

8

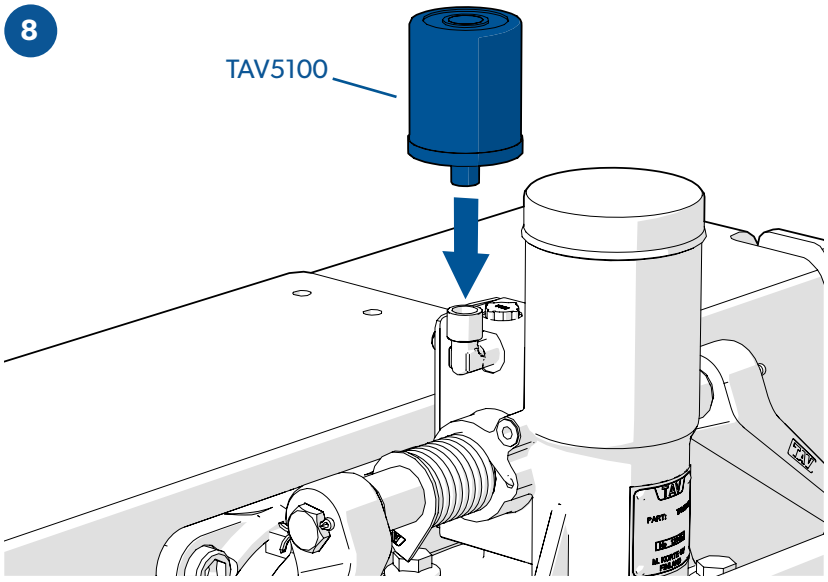

TAV5100

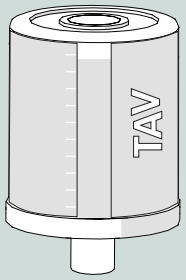

Automaattirasvari

Suositeltu asetus 6-9

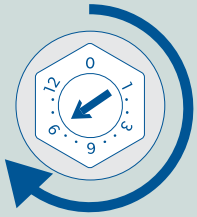

9

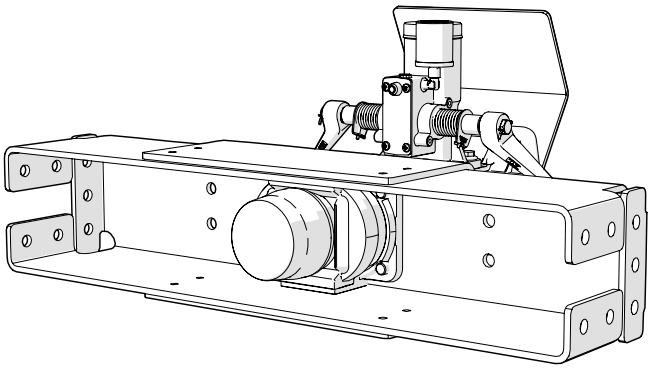

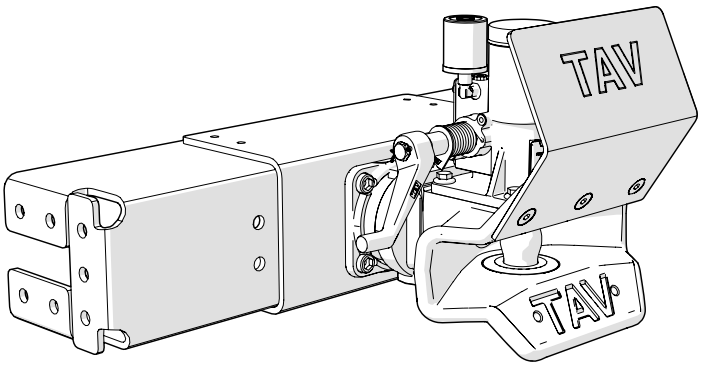

M. KORTE OY 2023 © kaikki oikeudet pidätetään