TAV750 Taka-alleajosuoja
Siirtosarja TAV217 vetopalkille B190
Asennusohje

TAV750 + TAV216-2 + TAV217

Materiaali: Minimi S355
Inertiamomentti: I = Minimi 3367 cm⁴
Kiinnitysetäisyys: 760-850 mm

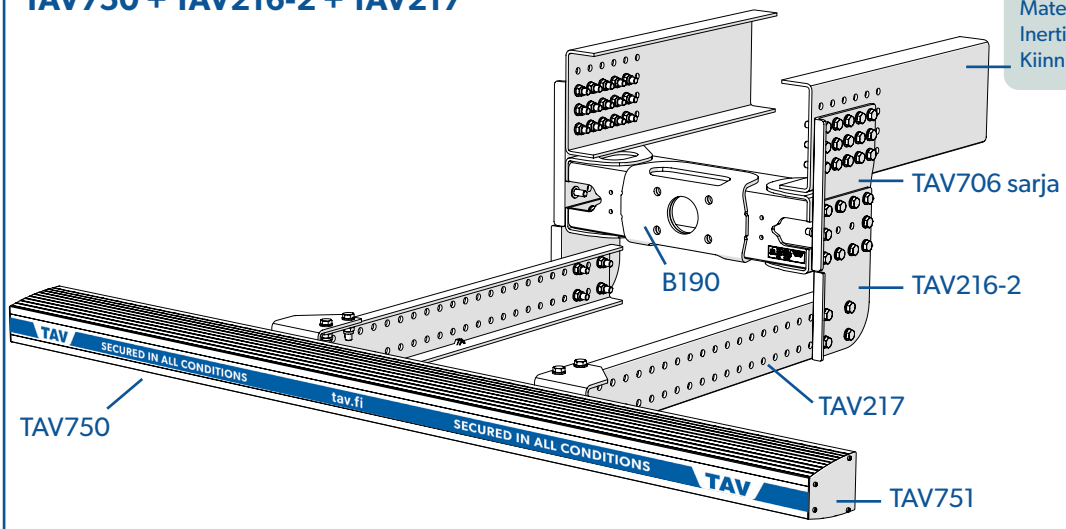

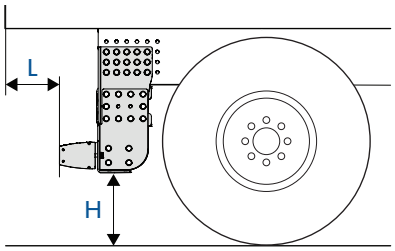

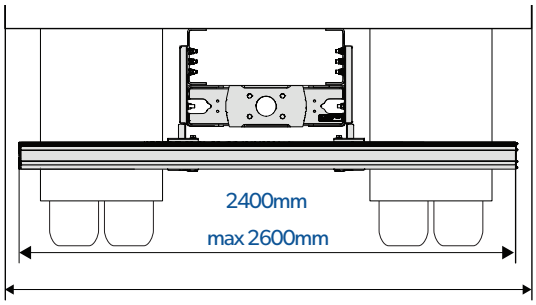

Ajoneuvoluokka	L
N3	Max. 300 mm
O4	Max. 192 mm
O4 Nostolava tai kippiperävaunu	Max. 300 mm

Ajoneuvoluokka	Jousitus	H
N3 & O4	Pneumaattinen jousitus	Max. 450 mm
N3	Rautajousitus	Max. 500 mm
O4	Muu jousitus	Max. 500 mm tai enintään 8° jättökulma

1

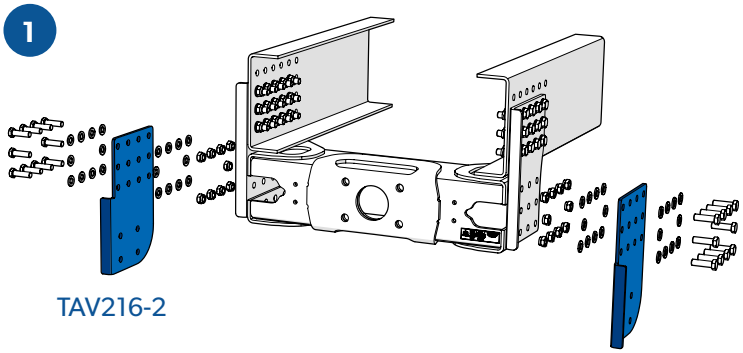

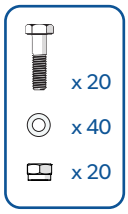

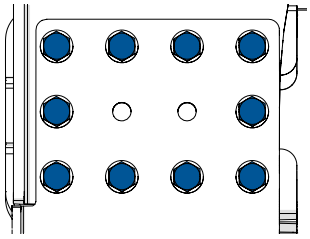

250Nm
Kiristä momenttiavaimella

M. KORTE OY 2023 © kaikki oikeudet pidätetään

2

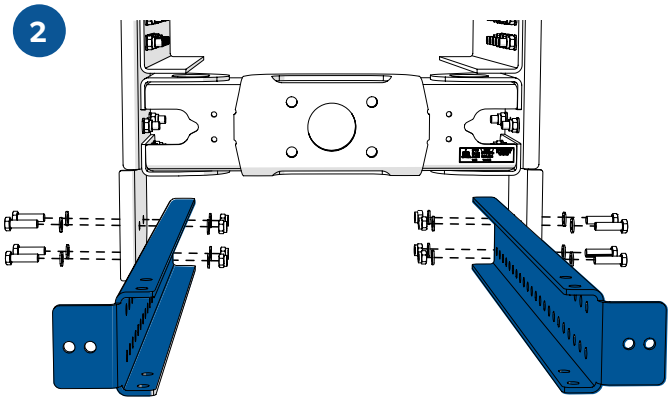

x 8
x 16
x 8

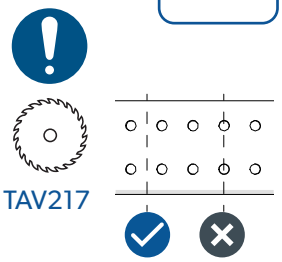

250Nm
Kiristä momenttiavaimella

3

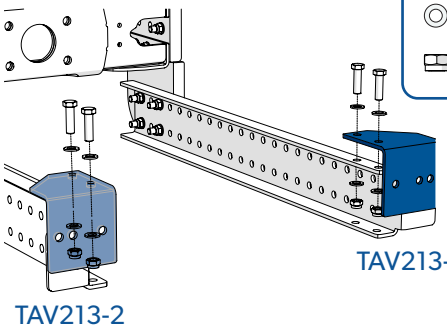

x 4
x 8
x 4

250Nm
Kiristä momenttiavaimella

4

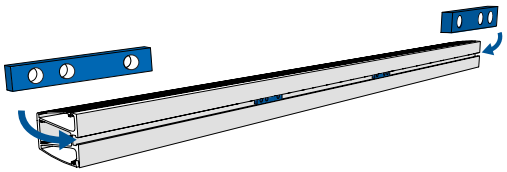

5

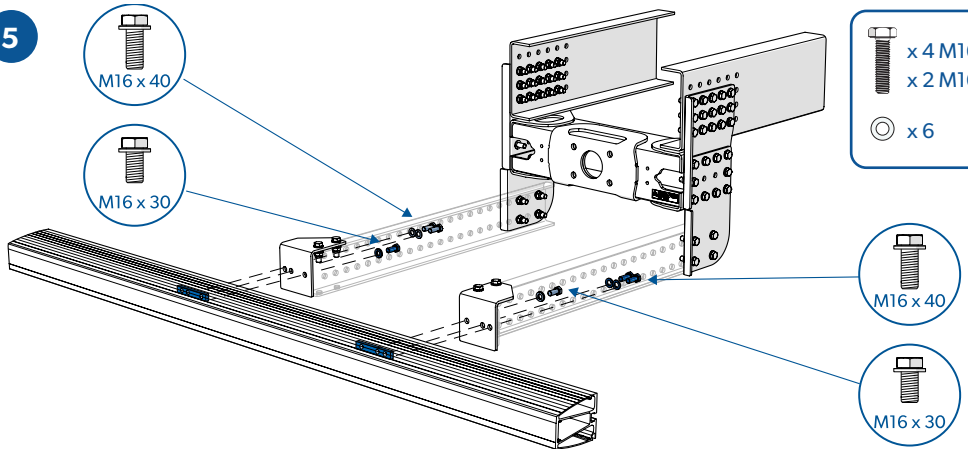

x 4 M16 x 40
x 2 M16 x 30
x 6

150Nm
Kiristä momenttiavaimella

6

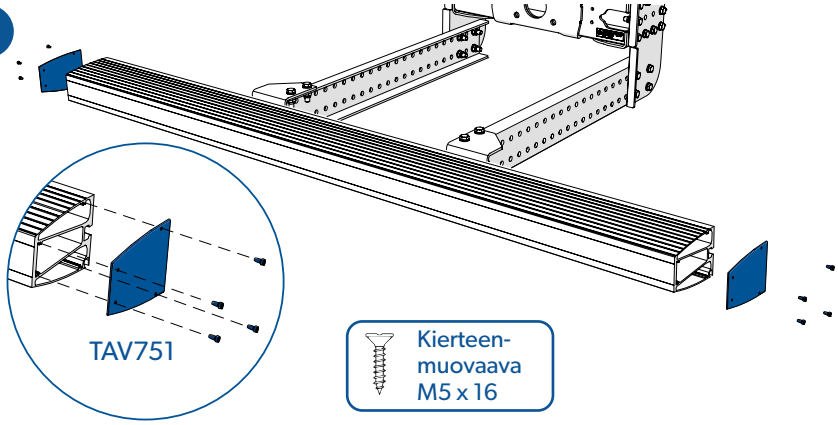

Kierteen-
muovaava
M5 x 16

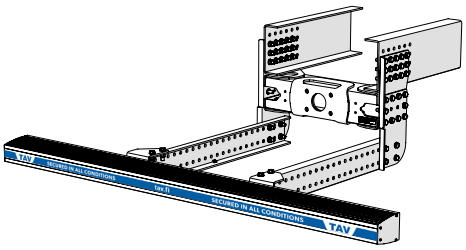

M. KORTE OY 2023 © kaikki oikeudet pidätetään

2023-09-07